KARTA PRODUKTU

BEFARD Seria: BF 10002-CS

HDS SERWIS Sp. z o.o.
ul. Rzeźnicza 2
43-300 Bielsko-Biała

tel. (33) 821 96 92
e-mail: befard@hds-serwis.pl
NIP: 937-262-42-27

Żurawie serii BF 10002-CS

Schematy przedstawiają ogólne techniczne parametry udźwigu różnych wersji żurawi BF 10002-CS, przeznaczonych zarówno na rynki krajów UE, jak i rynki pozaeuropejskie.

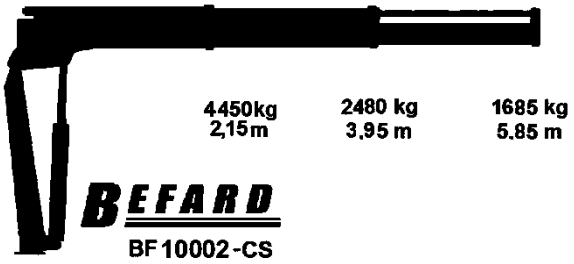

Żuraw z dwoma wysuwami hydraulicznymi.

Żuraw z trzema wysuwami hydraulicznymi .

SPECYFIKACJA:

- Wersja CE, spełnia wymagania zasadnicze dyrektywy maszynowej 2006/42/EC oraz dyrektywy 2004/108/EC.
- Wyłącznik bezpieczeństwa STOP po dwóch stronach
- Rozdzielacz proporcjonalny
- Zamki zabezpieczające siłowniki wysuwu
- Wzmacniane węże hydrauliczne
- Podpory obustronne, opuszczane (góra-dół) hydraulicznie
- Zabezpieczenia sprężynowe zapobiegające niekontrolowanemu wysunięciu belek podporowych
- Szpilki montażowe
- Hak 5,4t
- Żuraw sterowany obustronnie
- Hydrauliczny system zabezpieczający przed przeciążeniem

Dane techniczne żurawia hydraulicznego BEFARD BF 10002-CS	
Moment udźwigu	9,8 tm
Udźwig maksymalny CE	4450 kg
Wysuw hydrauliczny	5850 mm
Wysokość żurawia	2400 mm
Szerokość transportowa	2315 mm
Rozstaw podpór	5400 mm
Kąt obrotu	180-390°
Moment obrotu (26,5 MPa)	17,5 kNm
Kąt wzniosu wysuwu	80°
Kąt pochylenia w dół	65°
Ciśnienie pracy	265 bar
Wymagany przepływ	40 l/min
Ciśnienie pompy	350 bar
Waga	1100 kg

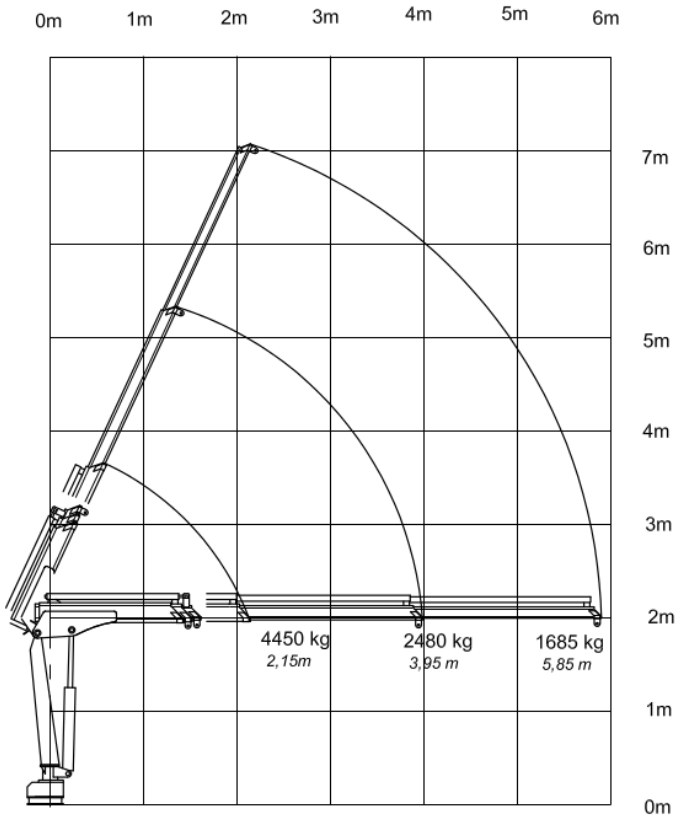

HDS SERWIS Sp. z o.o.
ul. Rzeźnicza 2
43-300 Bielsko-Biała

tel. (33) 821 96 92
e-mail: befard@hds-serwis.pl
NIP: 937-262-42-27

Dane techniczne żurawia hydraulicznego BEFARD BF 10002A-CS	
Moment udźwigu	9,6 tm
Udźwig maksymalny CE	4070 kg
Wysuw hydrauliczny	8000 mm
Wysokość żurawia	2400 mm
Szerokość transportowa	2315 mm
Rozstaw podpór	5400 mm
Kąt obrotu	180-390°
Moment obrotu (26,5 MPa)	17,5 kNm
Kąt wzniosu wysuwu	80°
Kąt pochylenia w dół	65°
Ciśnienie pracy	265 bar
Wymagany przepływ	40 l/min
Ciśnienie pompy	350 bar
Waga	1180 kg

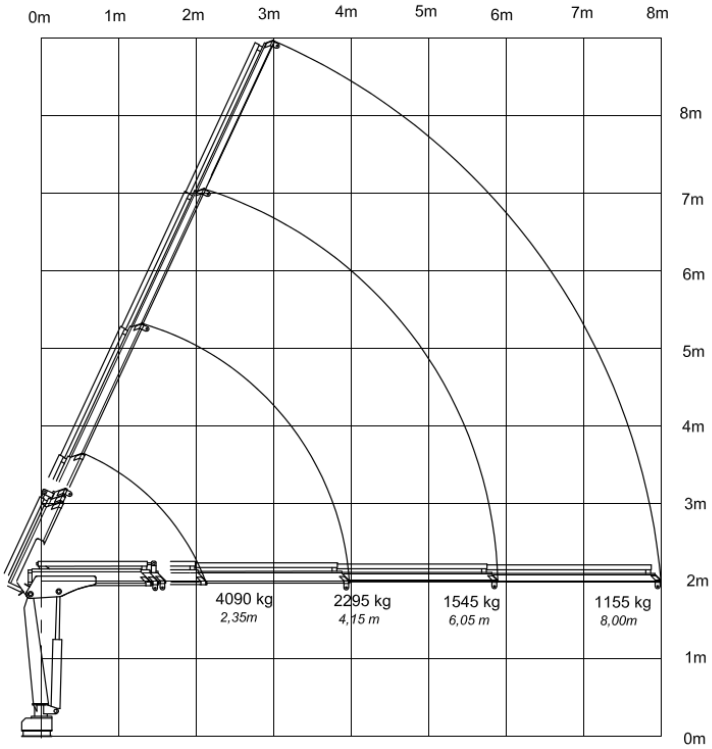

HDS SERWIS Sp. z o.o.
ul. Rzeźnicza 2
43-300 Bielsko-Biała

tel. (33) 821 96 92
e-mail: befard@hds-serwis.pl
NIP: 937-262-42-27