KARTA PRODUKTU

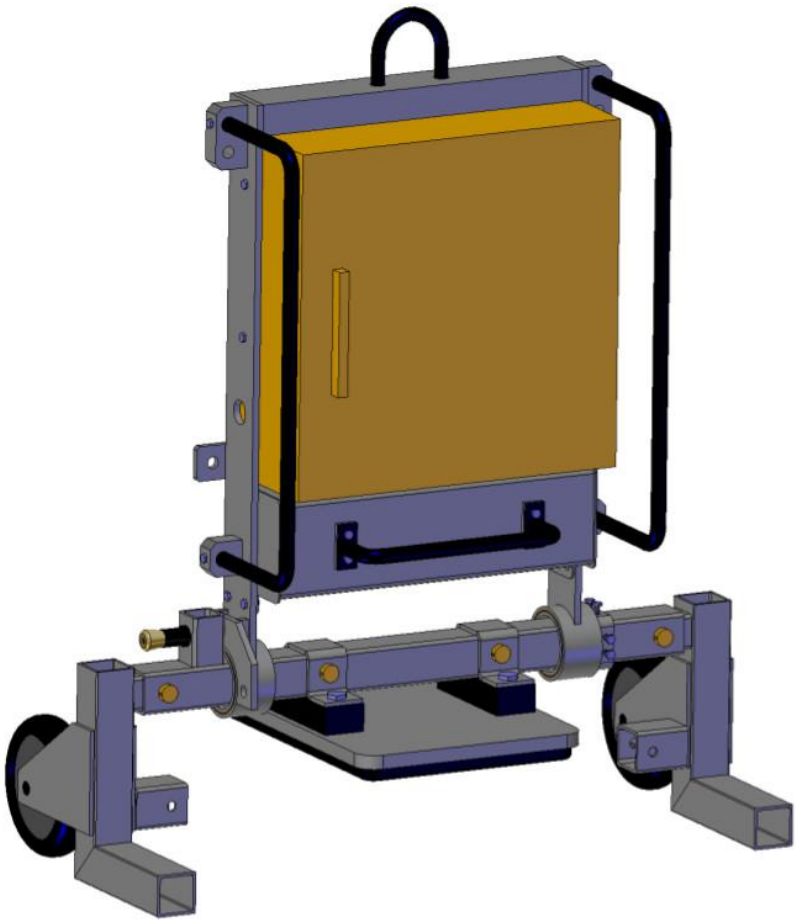

Chwytak próżniowy XR

do paneli dachowych i ściennych

Chwytak próżniowy XR marki BEFARD jest stworzony do pracy w różnych warunkach gdyż jest unikalnie konfigurowalny i wszechstronny. Poszczególne wersje chwytaka próżniowego BEFARD to urządzenia dostosowane do zróżnicowanych potrzeb ich użytkowników takich jak np. podnoszenia:

- paneli ściennych poziomych i pionowych o długości do ok. 15 metrów (w zależności od wypełnienia płyt),
- paneli dachowych o różnym kącie nachylenia o długości do 20 metrów,
- innych paneli, np. o profilu sinusoidalnym (dostępne są specjalnie dostosowane przyssawki).

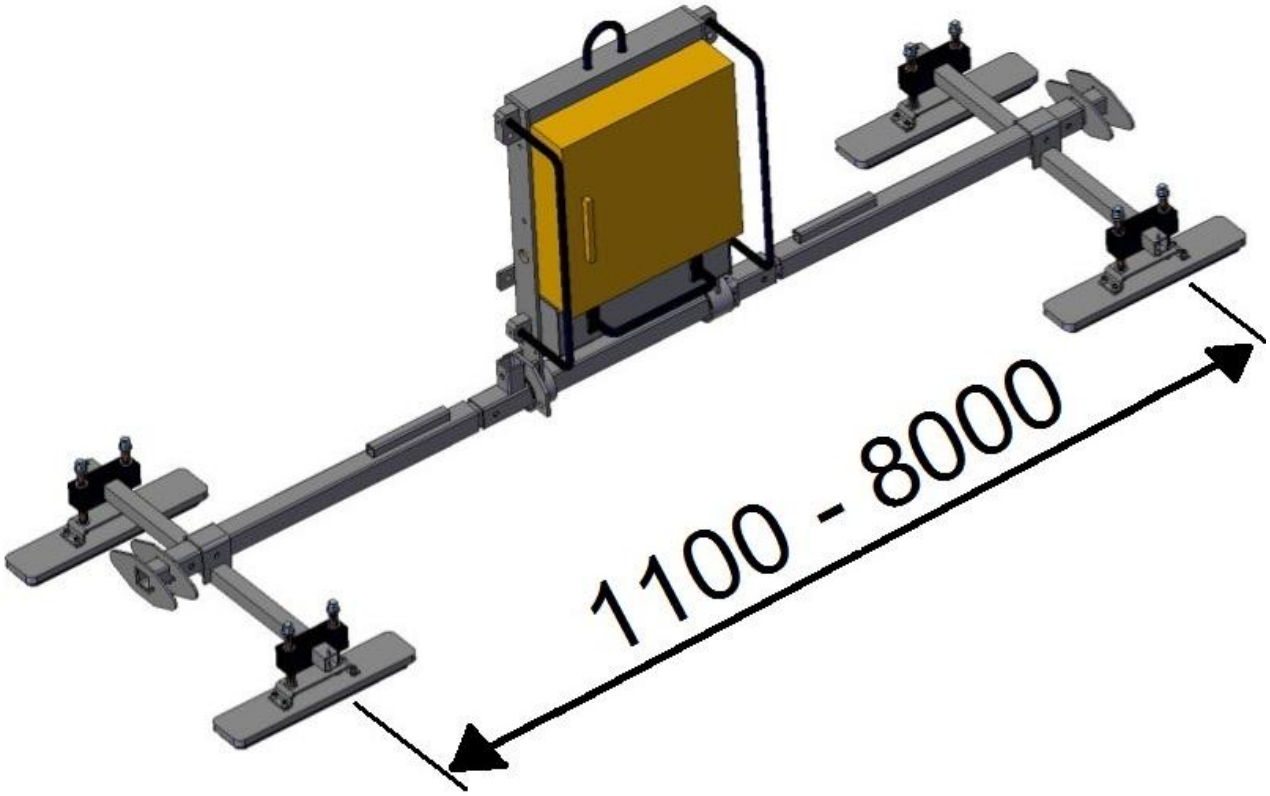

Rysunek poglądowy urządzenia
(konfiguracja pod indywidualne zamówienie)

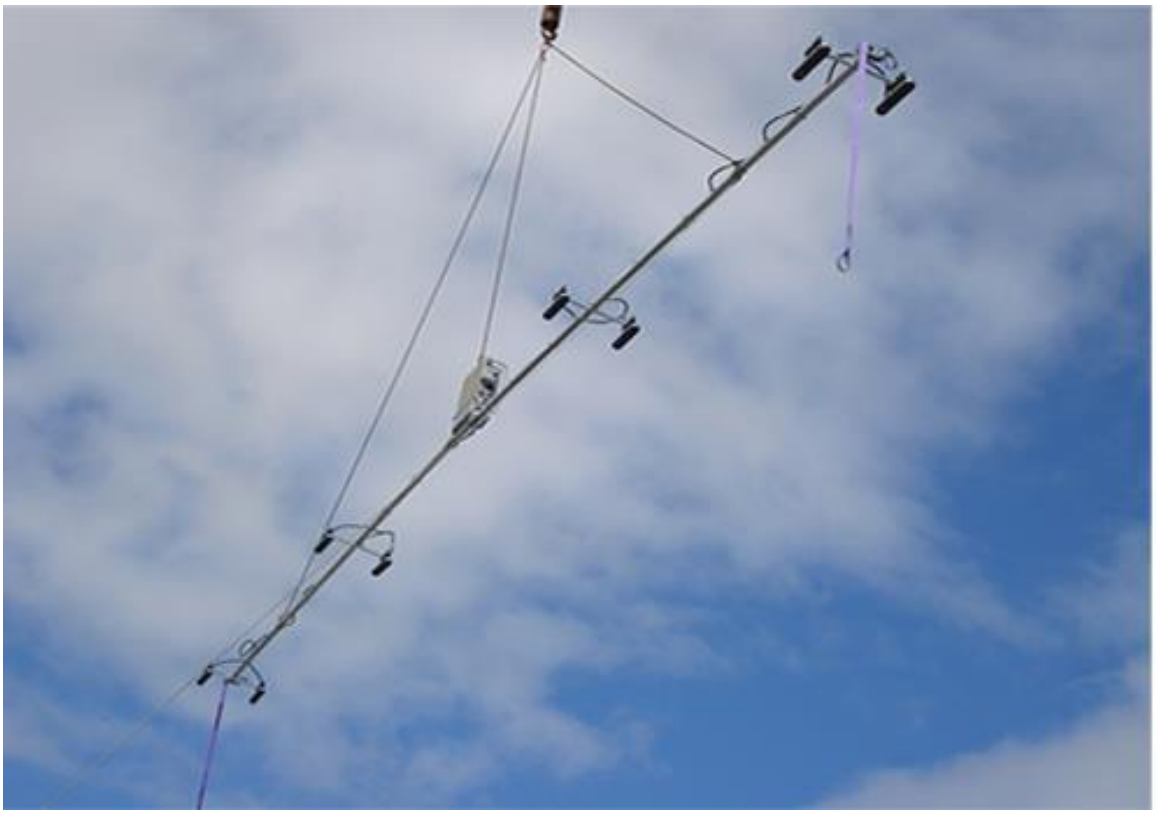

Cechy i specyfikacja:

- Udźwig:
  - max 1000kg (w zależności od założonej przyssawki),
- Masa własna:
  - min. 125 kg (w zależności od konfiguracji),
- Zasilanie:
  - poprzez wewnętrzny akumulator,
  - wskaźnik naładowania baterii,
- Próżnia:
  - dobrze słyszalne ostrzeżenie o słabym poziomie podciśnienia,
  - duży zbiornik próżniowy,
  - zintegrowane urządzenia do pomiaru próżni,
- Dodatkowe zabezpieczenia:
  - w postaci pasów,
- Inne:
  - łatwa, indywidualna konfiguracja przyssawek bez korzystania ze specjalistycznych narzędzi.

Wyposażenie (indywidualne)**:**

-- przedłużka (8szt.),

- zestaw dachowy 2x2 zawieszenia – bez przyssawek (1 komplet),
- przyssawka 100x500 – udźwig: 75 kg (8 szt.),
- przyssawki ścienne z zawieszeniami 150x500 udźwig=200kg (2 komplety),
- belka poprzeczna do kąta dachu powyżej 25 stopni oraz do płyt ściennych powyżej 12 metrów (1 szt.),
- ramiona krzyżowe do płyt ściennych powyżej 12 metrów (1 komplet),
- łańcuch (1 komplet),
- zestaw dachowy, pośredni 2x2 zawieszenia – bez przyssawek (1 komplet),
- pasy zabezpieczające do paneli dachowych i ściennych (2 komplety),
- mocowania do pasów zabezpieczających dachowych,
- pas zabezpieczający do paneli ściennych pionowych (1 komplet),
- koła transportowe.