KARTA PRODUKTU

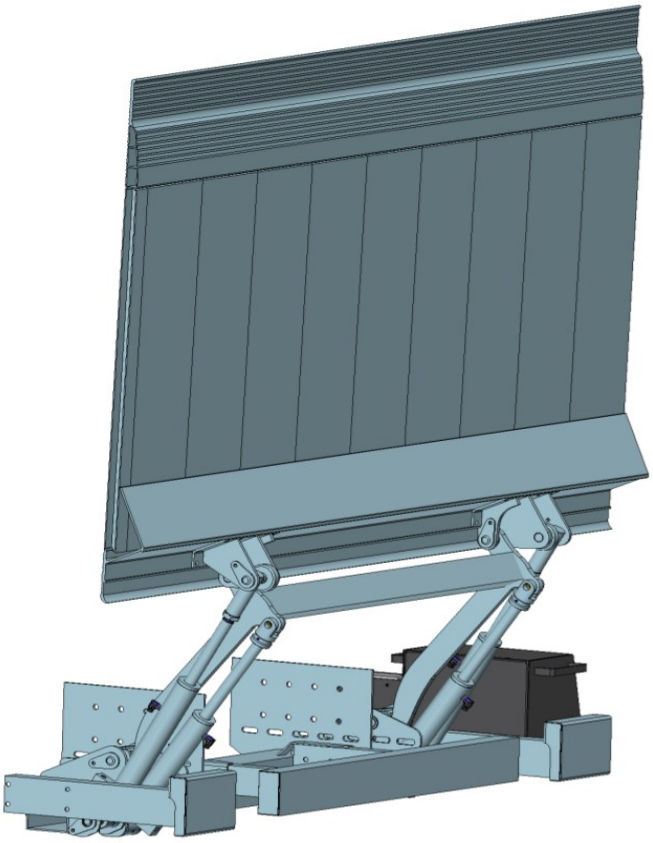

Winda załadowcza

WR 750

Bielska Fabryka Dźwigów Befard
ul. Cieszyńska 365
43-382 Bielsko-Biała

tel. (33) 821 96 92
e-mail: befard@hds-serwis.pl
NIP: 547-215-26-36

Windy załadowcze BEFARD serii WR to rozwiązanie w dziedzinie współczesnej logistyki. Platformy załadowcze BEFARD gwarantują szybki i sprawny załadunek oraz rozładunek różnego rodzaju towaru.

BEFARD WR to seria 4 siłownikowych aluminiowych wind załadowczych przeznaczonych do montażu na samochodach dostawczych oraz ciężarowych wszystkich marek a także na wszelkiego rodzaju naczepach i przyczepach.

Windy załadowcze BEFARD WR 750 stworzone są do pracy w różnych warunkach dzięki możliwości indywidualnej konfiguracji.
Winda BEFARD serii WR 750 przeznaczona jest do samochodów dostawczych oraz ciężarowych do 7,5 t DMC, a także wszelkiego rodzaju naczep i przyczep.
Czterosiłownikowa winda BEFARD serii WR 750 to najbardziej atrakcyjna oferta na rynku europejskim

Bielska Fabryka Dźwigów BEFARD Sp. z o.o.
ul. Cieszyńska 365
43-382 Bielsko-Biała

tel. (33) 821 96 92 wew. 15
e-mail: befard2@hds-serwis.pl
NIP: 547-215-26-36

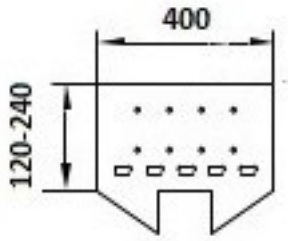

Rys. 2

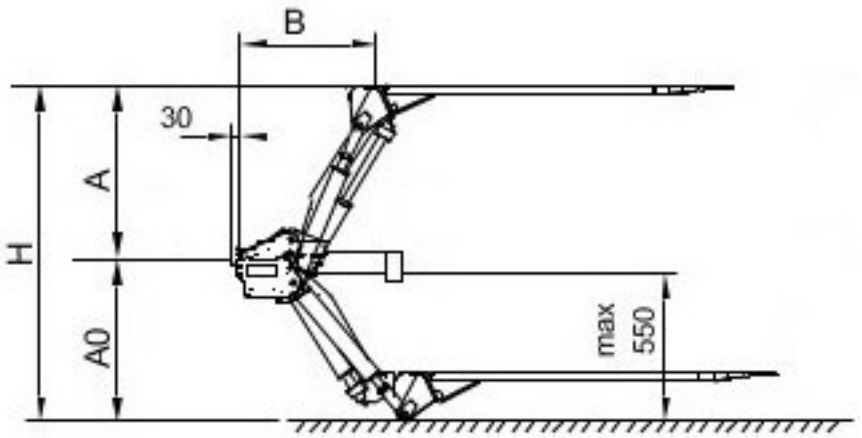

Rys. 1

Rys. 1 Zakres pracy

Rys. 2 Blacha mocowania przeznaczona do samochodów ramowych

Cechy i specyfikacja:

Ramię		**750**
H max.		1220
A max.		610
A min.		300
AO max.		610
B	dla A max.	570
B	dla A min.	715

Rama windy	120x120mm
Siłowniki	2 siłowniki podnoszące + 2 siłowniki zamykające
Rodzaj pracy	Platforma klinowa, automatyczne samopoziomowanie do podłoża
Materiał platformy	Aluminiowa
Standardowa wysokość platformy	1450
Standardowa szerokość platformy	2250

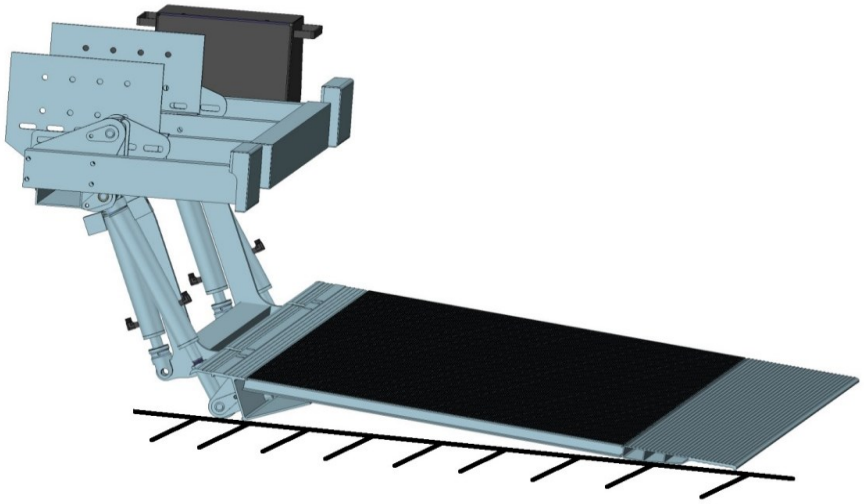

Udźwig windy		
Udźwig	**PC**	**MU**
750 kg	750 mm	5,7 kNm

Masa	
Aluminiowa platforma	
1250 mm	210 kg
1450 mm	218 kg

Istnieje możliwość indywidualnego dostosowania wymiarów platformy.

Bielska Fabryka Dźwigów BEFARD Sp. z o.o.
ul. Cieszyńska 365
43-382 Bielsko-Biała

tel. (33) 821 96 92 wew. 15
e-mail: befard2@hds-serwis.pl
NIP: 547-215-26-36

Wyposażenie standardowe:

- Sterowanie z zewnętrznej skrzynki sterowniczej
- Sterowanie z pilota na kablu
- Flagi odblaskowe
- Elementy odblaskowe na platformie zwiększające jej widoczność

Bielska Fabryka Dźwigów BEFARD Sp. z o.o.
ul. Cieszyńska 365
43-382 Bielsko-Biała

tel. (33) 821 96 92 wew. 15
e-mail: befard2@hds-serwis.pl
NIP: 547-215-26-36

Bielska Fabryka Dźwigów BEFARD Sp. z o.o.
ul. Cieszyńska 365
43-382 Bielsko-Biała

tel. (33) 821 96 92 wew. 15
e-mail: befard2@hds-serwis.pl
NIP: 547-215-26-36